conecto SINUS 06NCC65/20x40-5D

TECHNISCHES DATENBLATT

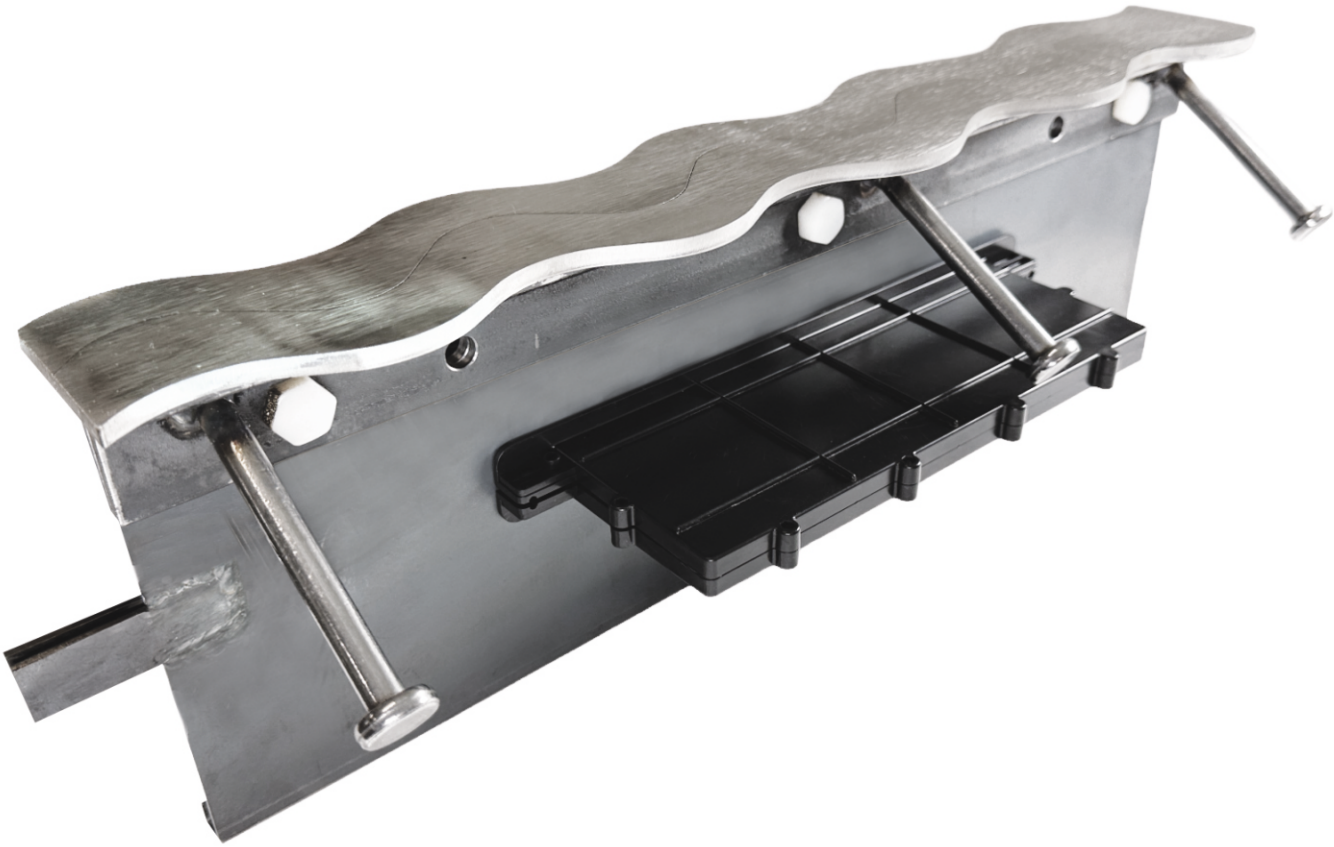

Das Conecto 06NCC65/20x40-Verbindungssystem kombiniert eine schmale obere Platte mit einem unverwechselbaren Dreifachwellendesign und bietet nahtlosen Aufprallschutz und reibungslose Bewegung für Materialtransportgeräte. Die innovative Sinuswellenform sorgt dafür, dass Gabelstapler in beide Richtungen problemlos an die Verbindung heranfahren können. Das Design trägt dazu bei, Lärm und Vibrationen zu minimieren und den Komfort für Gabelstaplerfahrer zu erhöhen. Die gepanzerte Sinusverbindung bietet dauerhaften Schutz in stark frequentierten Bewegungsbereichen.

Anwendungsbereiche:

- Industriell genutzte Fußböden
- Logistik - und Vertriebszentren
- Industrieanlagen
- Lagerhallen und Industrielager

conecto SINUS 06NCC65/20x40-5D

TECHNISCHES DATENBLATT

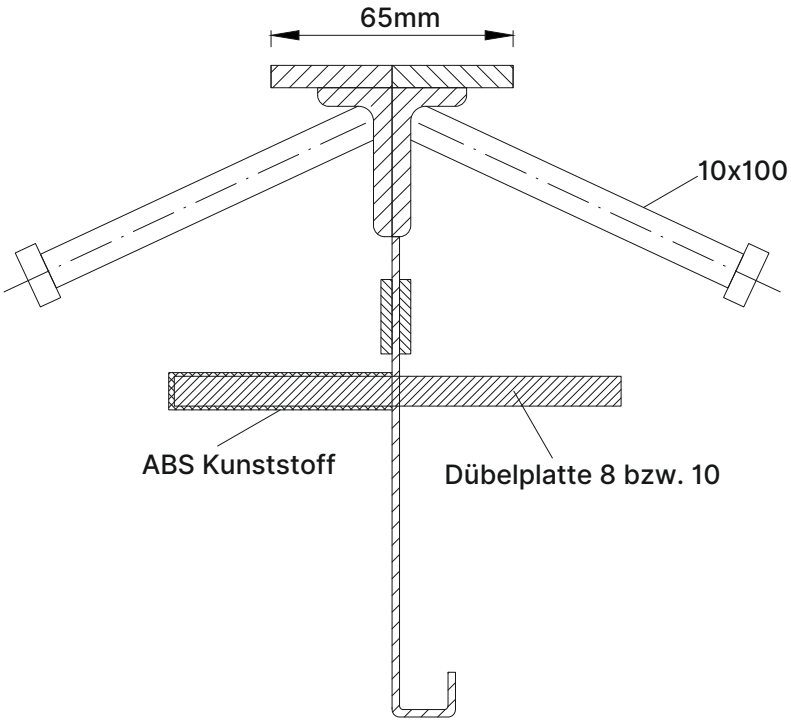

Bodenhöhe [mm]	Profilhöhe [mm]	Dübelgröße [mm]	Dübelabstand [mm]	kg/m
125	100	180x120x8	600	11,23
150	125			11,69
175	155			12,17
200	175			12,49
225	200			12,89
250	225			13,29
275	250			13,69
300	275			14,09
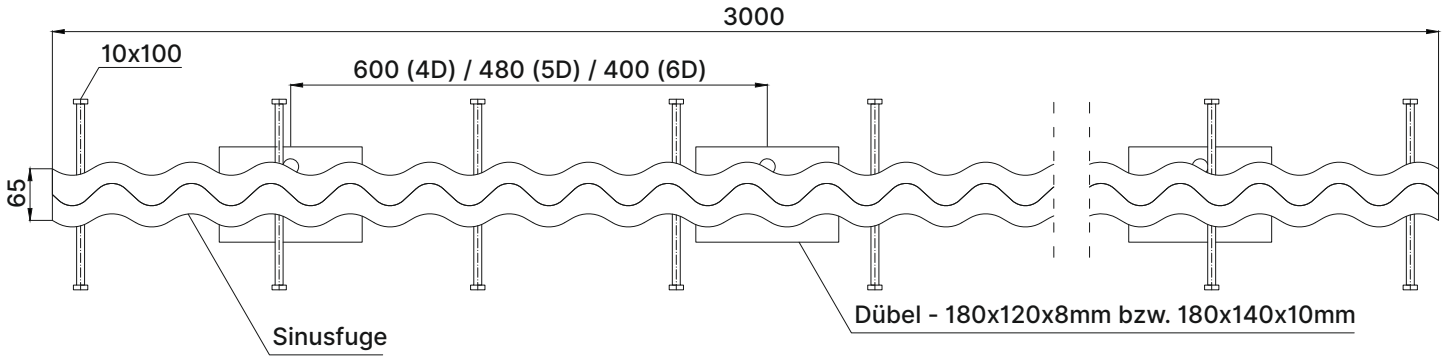
- Profile in beliebiger Hóhe (ais Vielfaches von 5 mm) erhaltlic
- Lange (Standard): 3