conecto

SINUS 06NC115-5D

TECHNISCHES DATENBLATT

Conecto Sinus 06NC115 ist ein hochbelastbares Fugenprofil zum Schutz und zur Verstärkung von Gelenken bei hoher Beanspruchung Betonböden. Mit einer Sinuswelle konstruiert, gewährleistet es eine reibungslose, vibrationsfreie Bewegung für Industriestapler, unabhängig von Reifengröße oder Härte der Räder. Dieses innovative Design minimiert Lärm und Vibrationen und garantiert Haltbarkeit Boden. Es dient auch als dauerhafte Schalung für Betonböden und bietet eine robuste Kante Schutz und effektive Lastübertragung.

Anwendungsbereiche:

- Industriell genutzte Fußböden
- Logistik - und Vertriebszentren
- Industrieanlagen
- Lagerhallen und Industrielager

SINUS 06NC115-5D

TECHNISCHES DATENBLATT

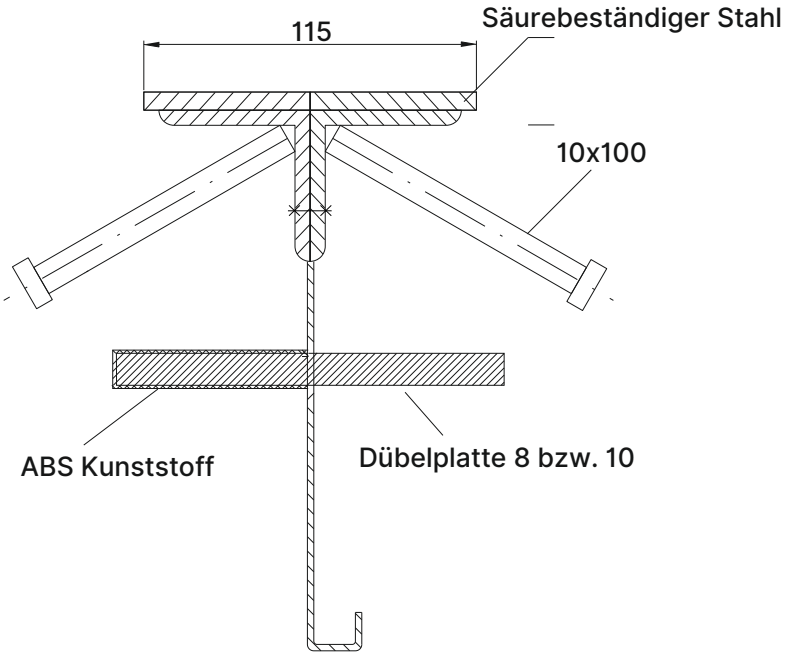

Bodenhöhe [mm]	Profilhöhe [mm]	Dübelgröße [mm]	Dübelabstand [mm]	kg/m
150	125	180x120x8	600	17,55
175	155			18,00
200	175			18,40
225	200			18,80
250	225			19,20
275	250			19,60
300	275			20,00
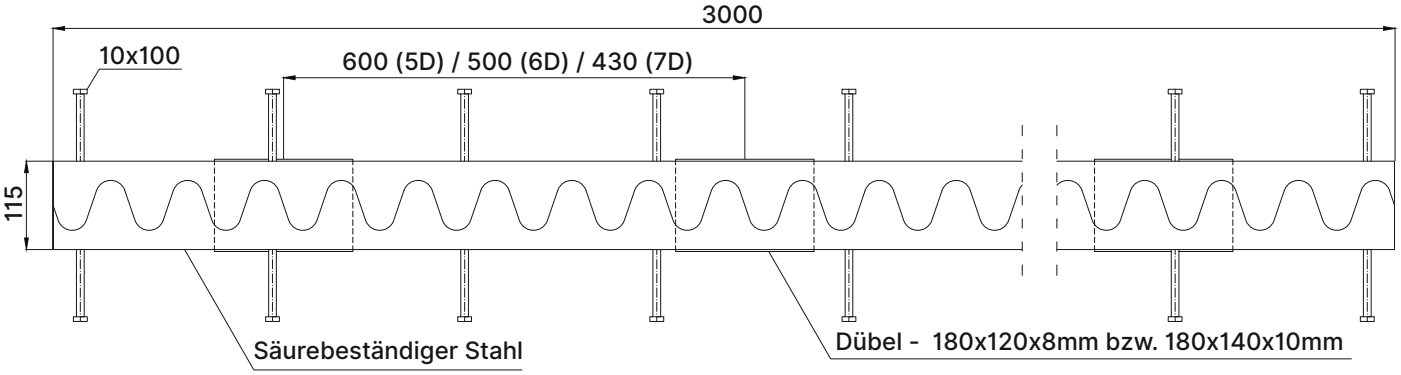
- Profile in beliebiger Hóhe (ais Vielfaches von 5 mm) erhaltlich
- Lange (Standard): 3 m